IZOLATOR V35 #314211333

Continental Trade Sp. z o.o.

TIPO–TYPE F–F

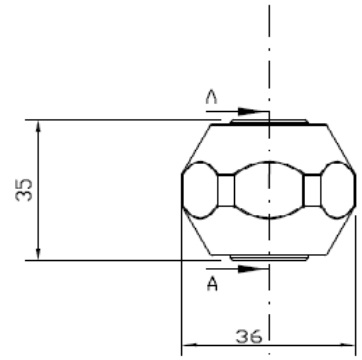

SEZIONE A-A

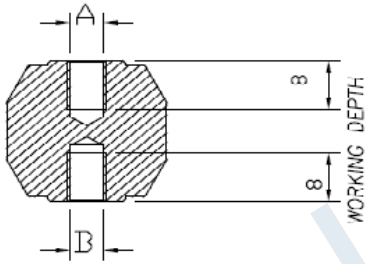

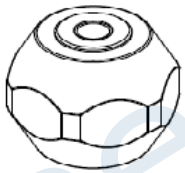

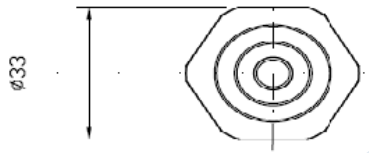

DATI TECNICI / TECHNICAL DATA

Lunghezza linea di fuga / Creepage line length — 43 mm

Temperatura di esercizio / Operating temperature — min. −50°C; max. +400°C — continuativo / continuous

Tensione di prova a secco / Dielectric test at dry conditions — 16kV–60s–50Hz

Carico massimo nelle condizioni di prova prescritte da EN 61373 / Maximum load according to test conditions required by EN 61373 — ≥ 150 N

Carico di rottura a flessione / Flexural strength — P ≥ 4500 N

Carico di rottura a trazione / Maximum tensile strength — ≥ 8000 N

Coppia di rottura a torsione / Torsion rupture torque — ≥ 60 Nm

Carico di rottura a compressione / Maximum compressive strength — ≥ 35000 N

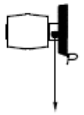

Conform: EN45545 – NF F 16–101 & NF F 16–102

A	B	Materiali usati / Threaded insert materials	Codici / Code	Coppia di serraggio max sui filetti / Max tightening torque on the threads	Peso / Weight
M6	M6	AISI 304	314211223	6 Nm	100 g
M8	M8	AISI 304	314211333	18 Nm	100 g
M10	M10	AISI 304	314211443	32 Nm	100 g

Rev.	Disegnato / Drawn	Approvato / Approved	Data / Date	Descrizione / Description
0	CM	AV	29/11/17	Emissione/Issue

Disegno di proprietà della ISOLEX che si riserva tutti i diritti di legge / All rights pertaining to this drawing are reserved for ISOLEX

Conferma / Acknowledg.	–	Disegnato / Drawn	GM	Data / Date	29/11/17
Cliente / Customer	–	Approvato / Approved	VELLUTINI	Data / Date	29/11/17
N. Ordine / P. Order	–	Controllato / Checked	VELLUTINI	Data / Date	29/11/17

Scala / Scale: 1:1

Revisione / Revision: 1 2 3 4 5 6 7

File / Disk: ID10166

Codice / Code: SEE_TABLE

Descrizione – Description: ISOLATORE MICA–VETRO PORTANTE H–35mm V35 / BEARING MICA–GLASS INSULATOR H–35mm– V35

Foglio / Sheet 1 di / of 1

Disegno N. – Dwg. No. ID10166

Continental Trade Sp. z o.o.
ul. Krasnobrodzka 5; 03-214 Warszawa NIP 5241025754
tel. +48 22 670 11 81
biuro@continentaltrade.com.pl **www.continentaltrade.com.pl**