IZOLATOR B35 #3121085013

Continental Trade
Sp. z o.o.

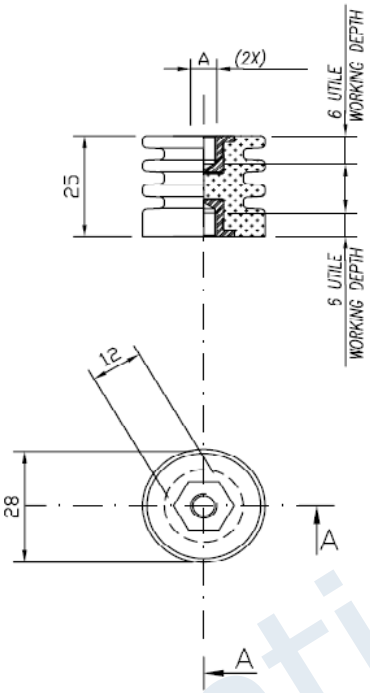

DATI TECNICI
TECHNICAL DATA

Lunghezza linea di fuga / Creepage line length		60 mm	
CTI secondo IEC 112 / CTI according to IEC 112		600 V	
Temperatura di esercizio / Operating temperature	min.	−35°C	
	max	+200°C	continuativo / continuous
		+400°C	picco (20 minuti) / peak (20 minuts)
Tensione di prova a secco / Dielectric test at dry conditions		11kV−60s−50Hz	
Peso / Weight		~ 28 gr.	
Carico massimo nelle condizioni di prova prescritte da EN 61373 / Maximum load according to test conditions required by EN 61373		≥90 N	
Coppia di rottura a torsione / Torsion rupture torque		≥18 Nm	
Carico di rottura a flessione / Flexural strength		P ≥ 1450 N	
Carico di rottura a trazione / Maximum tensile strength		≥3000 N	
Carico di rottura a compressione / Maximum compressive strength		≥5000 N	

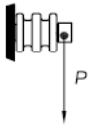

A	Materiali usati / Threaded insert materials	Codici / Code	Coppia di serraggio max sui filetti / Max tightening torque on the threads	Disponibilità / Availability
M6	Ottone nichelato 4 μm / Nickel−4 μm electroplated brass	−−	6 Nm	Standard / STD.
M6	Acciaio tropicalizzato Fe/Zn12 / Zincelectroplated steel Fe/Zn12	−−	6 Nm	Solo su richiesta / On request only
M6	Acciaio INOX AISI 303 / Steel INOX AISI 303	−−	6 Nm	Solo su richiesta / On request only

Rev.	Disegnato / Drawn	Approvato / Approved	Data / Date	Descrizione / Description

Disegno di proprietà della ISOLEX che si riserva tutti i diritti di legge / All rights pertaining to this drawing are reserved for ISOLEX

Conferma / Acknowledg.	–	Disegnato / Drawn	GM	Data / Date	20/02/05
Cliente / Customer	–	Approvato / Approved	VELLUTINI	Data / Date	20/02/05
N. Ordine / P. Order	–	Controllato / Checked		Data / Date	

Scala / Scale: 1:1
Revisione / Revision: 1 2 3 4 5 6
File / Disk: ID10068
Codice / Code: VEDI_TABELLA
Foglio / Sheet: 1 di / of 1

Descrizione – Description:
ISOLATORE PORTANTE
IN RESINA EPOSSIDICA H=25mm FORI M6
EPOXY BEARING INSULATOR
H=25 mm, M6 TAPPED HOLES

Disegno N. – Dwg. No.: ID10068

Continental Trade Sp. z o.o.
ul. Krasnobrodzka 5; 03-214 Warszawa NIP 5241025754
tel. +48 22 670 11 81
biuro@continentaltrade.com.pl **www.continentaltrade.com.pl**