IZOLATOR G25 #312024503

Continental Trade Sp. z o.o.

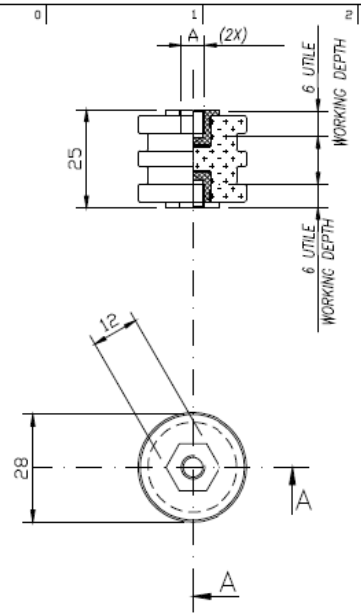

DATI TECNICI
TECHNICAL DATA

Lunghezza linea di fuga / Creepage line length		34 mm	
Superficie vetrificata / Glazed surface			
Temperatura di esercizio / Operating temperature	min.	−50°C	
	max	+250°C	continuativo / continuous
		+350°C	picco / peak
Tensione di prova a secco / Dielectric test at dry conditiors		12kV−60s−50Hz	
Peso / Weight		~ 40 gr.	
Carico massimo nelle condizioni di prova prescritte da EN 61373 / Maximum load according to test conditions required by EN 61373		⩾75 N	
Coppia di rottura a torsione / Torsion rupture torque		⩾18 Nm	
Carico di rottura a flessione / Flexural strength		P ⩾ 1200 N	
Carico di rottura a trazione / Maximum tensile strength		⩾3000 N	
Carico di rottura a compressione / Maximum compressive strength		⩾5000 N	

A	Materiali usati / Threaded insert materials	Codici / Code	Coppia di serraggio max sui filetti / Max tightening torque on the threads	Disponibilità / Availability
M5	Ottone nichelato 4 µm / Nickel−4 µm electroplated brass	312024410	4 Nm	Solo su richiesta / On request only
M5	Acciaio tropicalizzato Fe/Zn12 / Zincelectroplated steel Fe/Zn12	312024510	4 Nm	Solo su richiesta / On request only
M5	Acciaio INOX AISI 303 / Steel INOX AISI 303	312024513	4 Nm	Solo su richiesta / On request only
M6	Ottone nichelato 4 µm / Nickel−4 µm electroplated brass	312024400	6 Nm	Standard / STD.
M6	Acciaio tropicalizzato Fe/Zn12 / Zincelectroplated steel Fe/Zn12	312024500	6 Nm	Solo su richiesta / On request only
M6	Acciaio INOX AISI 303 / Steel INOX AISI 303	312024503	6 Nm	Solo su richiesta / On request only

Rev.	Disegnato / Drawn	Approvato / Approved	Data / Date	Descrizione / Description
6	GM		23/03/10	AGGIUNTI DATI X INSERTO M5
5	GM		30/10/05	AGGIORNATI DATI SECONDO EN 61737
4	VELLUTINI		07/03/00	INSERITO INSERTO IN ACCIAO INOX
3	FD		25/02/99	INSERITA QUOTA ESAGONO
2	CB		30/04/98	AGGICRNATO TABELLA E INSERITO CARICO MAX PRESCRITTO DA IEC 1373
1	FAIONI		25/02/97	AGGIORNAMENTO GRAFICO

Disegno di proprietà della ISOLEX che si riserva tutti i diritti di legge / All rights pertaining to this drawing are reserved for ISOLEX

Conferma Acknowledg.	—	Disegnato Drawn	FAIONI	Data Date	17/09/96
Cliente Customer	—	Approvato Approved	VELLUTINI	Data Date	17/09/96
N. Ordine P. Order	—	Controllato Checked		Data Date	

Scala / Scale: 1:1
Revisione / Revision: 1 2 3 4 5 6
File Disk: ID46898
Codice / Code: VEDI_TABELLA

Descrizione — Description: ISOLATORE CERAMICO PORTANTE A GOLE H=25mm / GROOVE BEARING CERAMIC INSULATOR H=25 mm

Foglio / Sheet 1 di / of 1

Disegno N. — Dwg. No. ID46898

Continental Trade Sp. z o.o.
ul. Krasnobrodzka 5; 03-214 Warszawa NIP 5241025754
tel. +48 22 670 11 81
biuro@continentaltrade.com.pl **www.continentaltrade.com.pl**