IZOLATOR V50HC #314421443

Continental Trade Sp. z o.o.

TIPO–TYPE F–F

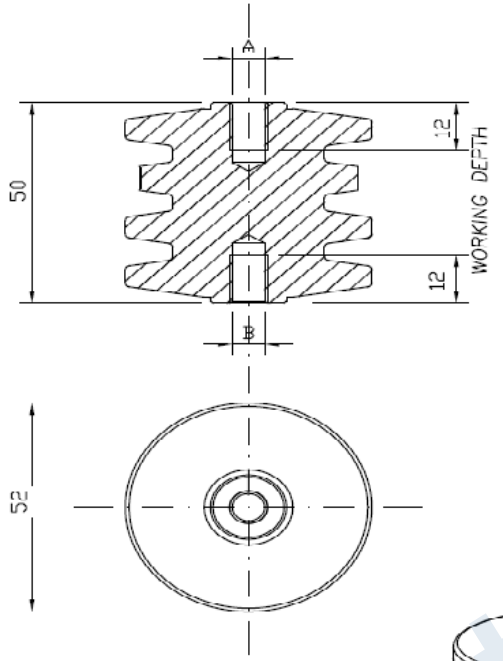

DATI TECNICI / TECHNICAL DATA

Lunghezza linea di fuga / Creepage line length		120 mm
Temperatura di esercizio / Operating temperature	min.	–50°C
	max.	+400°C — continuativo / continuous
Tensione di prova a secco / Dielectric test at dry conditions		22kV–60s–50Hz
Carico massimo nelle condizioni di prova prescritte da EN 61373 / Maximum load according to test conditions required by EN 61373		≥ 275 N
Carico di rottura a flessione / Flexural strength		P ≥ 4000 N
Carico di rottura a trazione / Maximum tensile strength		≥ 10000 N
Coppia di rottura a torsione / Torsion rupture torque		≥ 90 Nm
Carico di rottura a compressione / Maximum compressive strength		≥ 70000 N

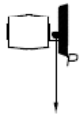

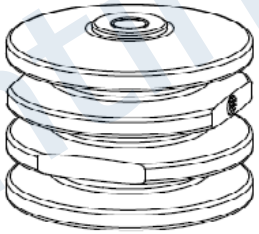

A	B	Materiali usati / Threaded insert materials	Codici / Code	Coppia di serraggio max sui filetti / Max tightening torque on the threads	Peso / Weight
M8	M8	AISI 303/304	314421333	16 Nm	200 g
M10	M10	AISI 303/304	314421443	32 Nm	200 g
M12	M12	AISI 303/304	314421553	55 Nm	200 g

Rev.	Disegnato / Drawn	Approvato / Approved	Data / Date	Descrizione / Description
01	GM	AV	04/11/19	Modificata quota utile filetto da 14 mm a 12 mm

Disegno di proprietà della ISOLEX che si riserva tutti i diritti di legge / All rights pertaining to this drawing are reserved for ISOLEX

Conferma / Acknowledg.	–	Disegnato / Drawn	GM	Data / Date	12/10/18
Cliente / Customer	–	Approvato / Approved	VELLUTINI	Data / Date	12/10/18
N. Ordine / P. Order	–	Controllato / Checked	VELLUTINI	Data / Date	12/10/18

Scala / Scale: 1:1
Revisione / Revision: 1 2 3 4 5 6
File / Disk: ID10185
Codice / Code: SEE_TABLE
Foglio / Sheet: 1 di / of 1

Descrizione – Description:
ISOLATORE MICA–VETRO PORTANTE
GOLE H–50mm – V50 HC
BEARING MICA GLASS INSULATOR
GROOVER H–50mm– V50 HC

Disegno N. – Dwg. No.: ID10185

Continental Trade Sp. z o.o.
ul. Krasnobrodzka 5; 03-214 Warszawa NIP 5241025754
tel. +48 22 670 11 81
biuro@continentaltrade.com.pl **www.continentaltrade.com.pl**

Continental Trade