IZOLATOR G60 #312027000

Continental Trade Sp. z o.o.

SEZ.A–A

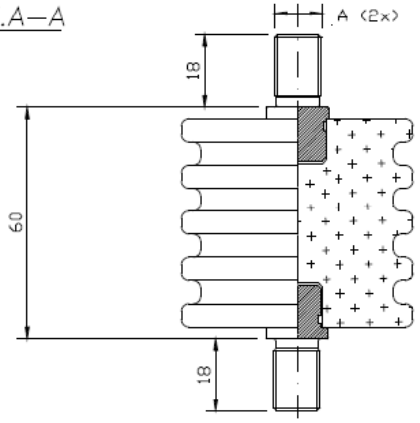

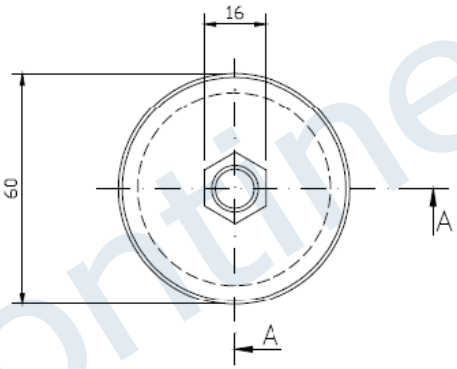

DATI TECNICI
TECHNICAL DATA

Lunghezza linea di fuga / Creepage line length		120 mm
Superficie vetrificata / Glazed surface		
Temperatura di esercizio / Operating temperature	min.	–50°C
	max	+250°C continuativo / continuous
		+350°C picco / peak
Tensione di prova a secco / Dielectric test at dry conditions		32kV–60s–50Hz
Peso / Weight		~ 440 gr.
Carico massimo nelle condizioni di prova prescritte da EN 61373 / Maximum load according to test conditions required by EN 61373		≥400 N
Coppia di rottura a torsione / Torsion rupture torque		≥140 Nm
Carico di rottura a flessione / Flexural strength		P ≥ 6000 N
Carico di rottura a trazione / Maximum tensile strength		≥16000 N
Carico di rottura a compressione / Maximum compressive strength		≥25000 N

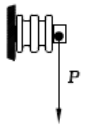

A	Materiali usati per inserti / Threaded insert materials	Codice / Code	Coppia di serraggio max sui filetti / Max tightening torque on the threads	Disponibilità / Availability
M8	Acciaio tropicalizzato Fe/Zn12 / Zincelectroplated steel Fe/Zn12	312027000	18 Nm	Solo su richiesta / On requested only

Rev.	Disegnato / Drawn	Approvato / Approved	Data / Date	Descrizione / Description
01	GM	VELLUTINI	02/11/05	AGGIORNATO DATI SECONDO EN 61373

Disegno di proprietà della ISOLEX che si riserva tutti i diritti di legge / All rights pertaining to this drawing are reserved for ISOLEX

Conferma / Acknowledg.	–	Disegnato / Drawn MARINO	Data / Date 16/06/05	Scala / Scale 1:1	
Cliente / Customer	–	Approvato / Approved	Data / Date	Revisione / Revision	1 2 3 4 5 6
N. Ordine / P. Order	–	Controllato / Checked VELLUTINI	Data / Date 16/06/05	File / Disk ID10056	Codice / Code VEDI_TABELLA

Descrizione – Description: ISOLATORE CERAMICO PORTANTE A GOLE CON PERNO USCENTE / GROOVE BEARING CERAMIC INSULATOR H=60mm

Foglio / Sheet 1 di / of 1

Disegno N. – Dwg. No. ID10056

Continental Trade Sp. z o.o.
ul. Krasnobrodzka 5; 03-214 Warszawa NIP 5241025754
tel. +48 22 670 11 81
biuro@continentaltrade.com.pl **www.continentaltrade.com.pl**