Continental Trade
Sp. z o.o.

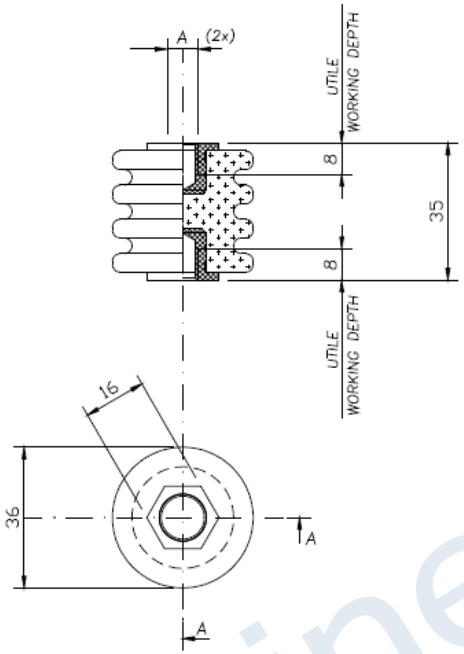


## DATI TECNICI
## TECHNICAL DATA

Lunghezza linea di fuga / Creepage line length — 65 mm

Superficie vetrificata / Glazed surface

Superficie vetrificata / Operating temperature — min. −50°C; max. +250°C continuativo / continuous; +350°C picco / peak

Tensione di prova a secco / Dielectric test at dry conditions — 17kV–60s–50Hz

Peso / Weight — ∿ 75 gr.

Carico massimo nelle condizioni di prova prescritte da EN 61373 / Maximum load according to test conditions required by EN 61373 — ⩾150 Nm

Coppia di rottura a torsione / Torsion rupture torque — ⩾35 Nm

Carico di rottura a flessione / Flexural strength — P ⩾ 1600 N

Carico di rottura a trazione / Maximum tensile strength — ⩾6000 N

Carico di rottura a compressione / Maximum compressive strength — ⩾10000 N

| A | Materiali usati / Threaded insert materials | Codici / Code | Coppia di serraggio max sui filetti / Max tightening torque on the threads | Disponibilità / Availability |
|---|---|---|---|---|
| M6 | Ottone nichelato 4 µm / Nickel–4 µm electroplated brass | 312025200 | 6 Nm | Standard STD. |
| M6 | Acciaio tropicalizzato Fe/Zn12 / Zincelectroplated steel Fe/Zn12 | 312025300 | 6 Nm | Solo su richiesta / On request only |
| M8 | Ottone nichelato 4 µm / Nickel–4 µm electroplated brass | 312023600 | 18 Nm | Standard STD. |
| M8 | Acciaio tropicalizzato Fe/Zn12 / Zincelectroplated steel Fe/Zn12 | 312023700 | 18 Nm | Solo su richiesta / On request only |
| M8 | Acciaio Inox AISI 303 / Stainless steel AISI 303 | 312023604 | 18 Nm | Solo su richiesta / On request only |

| Rev. | Disegnato / Drawn | Approvato / Approved | Data / Date | Descrizione / Description |
|---|---|---|---|---|
| 7 | GM | | 05/01/19 | Aggiunto cod. M8 inox |
| 6 | GM | | 02/11/05 | AGGIORNATI DATI SECONDO EN 61373 |
| 5 | FD | | 25/02/99 | INSERITA QUOTA ESAGONO |
| 4 | CB | | 30/04/98 | AGGIORNATO TABELLA E INSERITO CARICO MAX PRESCRITTO DA IEC 1373 |
| 3 | FAIONI | | 25/02/97 | AGGIORNATI DATI TECNICI E PARTE GRAFICA |
| 2 | FAIONI | | 03/10/96 | AGGIORNATI DATI TECNICI E COPPIE DI SERRAGGIO |

Disegno di proprietà della ISOLEX che si riserva tutti i diritti di legge / All rights pertaining to this drawing are reserved for ISOLEX

| | | | | | |
|---|---|---|---|---|---|
| Conferma / Acknowledg. | – | Disegnato / Drawn | DECIO | Data / Date | 15/02/96 |
| Cliente / Customer | – | Approvato / Approved | FONTANA | Data / Date | 15/02/96 |
| N. Ordine / P. Order | – | Controllato / Checked | VELLUTINI | Data / Date | 15/02/96 |

Scala / Scale: 1:1 — Revisione / Revision: 2 3 4 5 6 7 — File / Disk: ID46662 — Codice / Code: VEDI_TABELLA

Descrizione – Description: ISOLATORE CERAMICO PORTANTE A GOLE H=35mm FORI M6 & M8 / GROOVE BEARING CERAMIC INSULATOR H=35mm , M6 & M8 TAPPED HOLES

Foglio / Sheet 1 di / of 1

Disegno N. – Dwg. No. ID46662

Continental Trade Sp. z o.o.
ul. Krasnobrodzka 5; 03-214 Warszawa NIP 5241025754
tel. +48 22 670 11 81
biuro@continentaltrade.com.pl **www.continentaltrade.com.pl**