IZOLATOR V26 #314711333

Continental Trade Sp. z o.o.

SEZIONE A-A

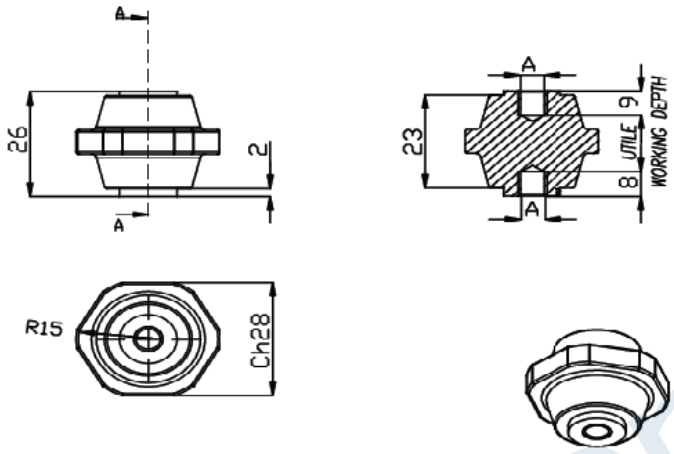

DATI TECNICI
TECHNICAL DATA

Lunghezza linea di fuga Creepage line length		32 mm
Superficie siliconata Silicon coated surface		
Temperatura di esercizio Operating temperature	min. max	−50°C +400°C
Tensione di prova a secco Dielectric test at dry conditions		12kV−60s−50Hz
Peso Weight		50 gr.
Carico massimo nelle condizioni di prova prescritte da EN 61373 Maximum load according to test conditions required by EN 61373		≥75 N
Coppia di rottura a torsione Torsion rupture torque		≥12 Nm
Carico di rottura a flessione Flexural strength		P ≥ 2200 N
Carico di rottura a trazione Maximum tensile strength		≥8000 N
Carico di rottura a compressione Maximum compressive strength		≥25000 N

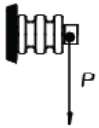

Conform: EN45545 − NF F 16−101 & NF F 16−102

A	Materiali usati Threaded insert materials	Codici Code	Ref. Cat.	Disponibilità Availability
M6	Acciaio INOX AISI 303/304 Steel INOX AISI 303/304	314711223	MV 26 D	Solo su richiesta On request only
M8	Acciaio INOX AISI 303/304 Steel INOX AISI 303/304	314711333	MV 26 F	Solo su richiesta On request only

Rev.	Disegnato Drawn	Approvato Approved	Data Date	Descrizione Description
0	GM		21/03/18	EMISSIONE/ISSUE

Disegno di proprietà della ISOLEX che si riserva tutti i diritti di legge / All rights pertaining to this drawing are reserved for ISOLEX

Conferma Acknowledg.	−	Disegnato Drawn	GM	Data Date	21/03/18	Scala Scale	1:1				
Cliente Customer	−	Approvato Approved	VELLUTINI	Data Date	21/03/18	Revisione Revision	1	2	3	4	5	6
N. Ordine P. Order	−	Controllato Checked		Data Date		File Disk	ID10172	Codice Code	VEDI_TABELLA		

Descrizione − Description
ISOLATORE MICA−VETRO PORTANTE
H=26mm
BEARING MICA−GLASS INSULATOR
H=26 mm

Foglio Sheet 1 di of 1

Disegno N. − Dwg. No. ID10172

Continental Trade Sp. z o.o.
ul. Krasnobrodzka 5; 03-214 Warszawa NIP 5241025754
tel. +48 22 670 11 81
biuro@continentaltrade.com.pl **www.continentaltrade.com.pl**

Continental Trade