IZOLATOR G50 #312022900

Continental Trade
Sp. z o.o.

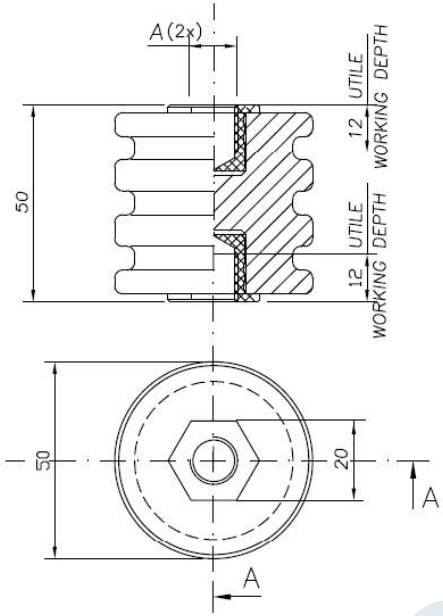

DATI TECNICI
TECHNICAL DATA

Lunghezza linea di fuga / Creepage line length — 95 mm

Corpo isolante / Insulating body — Steatite C221

Superficie vetrificata / Glazed surface

Temperatura di esercizio / Operating temperature — min. −50°C; max. +250°C — continuativo / continuous; +350°C — picco / peak

Tensione di prova a secco / Dielectric test at dry conditions — 29kV−60s−50Hz

Peso / Weight — ∼220 gr.

Carico massimo nelle condizioni di prova prescritte da EN 61373 / Maximum load according to test conditions required by EN 61373 — ⩾ 275 N

Carico di rottura a flessione / Flexural strength — P ⩾ 3600 N

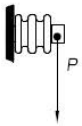

Carico di rottura a trazione / Maximum tensile strength — ⩾ 11000 N

Coppia di rottura a torsione / Torsion rupture torque — ⩾ 80 Nm

Carico di rottura a compressione / Maximum compressive strength — ⩾ 20000 N

A	Materiali usati / Threaded insert materials	Codici / Code	Coppia di serraggio max sui filetti / Max tightening torque on the threads	Disponibilità / Availability
M10	Ottone nichelato 4 μm / Nickel−4 μm electroplated brass	312022600	32 Nm	Standard STD.
M10	Acciaio tropicalizzato Fe/Zn12 / Zincelectroplated steel Fe/Zn12	312022700	32 Nm	Solo su richiesta / On request only
M12	Ottone nichelato 4 μm / Nickel−4 μm electroplated brass	312022800	55 Nm	Standard STD.
M12	Acciaio tropicalizzato Fe/Zn12 / Zincelectroplated steel Fe/Zn12	312022900	55 Nm	Solo su richiesta / On request only
M12	Acciaio inox AISI 303 / Stainless steel AISI 303	312022904	55 Nm	Solo su richiesta / On request only

Rev.	Disegnato Drawn	Approvato Approved	Data Date	Descrizione Description
8	GM	Vellutini	06/10/21	Inserito materiale corpo isolante
7	GM	Vellutini	02/11/05	ELIMINATE TOLLERANZE
6	GM		15/04/05	Aggiornato dati tecnici e disegno & Inserito codice nuovo
5	FD		25/02/99	AGGIORNATO TABELLA E INSERITO CARICO MAX PRESCRITTO DA IEC 1373
4	CB		30/04/98	Aggiornato dati tecnici e disegno
3	FAIONI		25/02/97	Aggiornato dati tecnici e disegno

Disegno di proprietà della ISOLEX che si riserva tutti i diritti di legge / All rights pertaining to this drawing are reserved for ISOLEX

Conferma Acknowledg.	—	Disegnato Drawn	GM	Data Date	15/04/2005
Cliente Customer	—	Approvato Approved	VELLUTINI	Data Date	15/04/2005
N. Ordine P. Order	—	Controllato Checked	VELLUTINI	Data Date	15/04/2005

Scala Scale: 1:1
Revisione Revision: 3 4 5 6 7 8
File Disk: ID46663
Codice Code: VEDI_TABELLA
Foglio Sheet: 1 di of 1

Descrizione — Description
ISOLATORE CERAMICO PORTANTE
A GOLE H=50mm
GROOVE BEARING CERAMIC INSULATOR
H=50mm

Disegno N. — Dwg. No.
ID46663

Continental Trade Sp. z o.o.
ul. Krasnobrodzka 5; 03-214 Warszawa NIP 5241025754
tel. +48 22 670 11 81
biuro@continentaltrade.com.pl **www.continentaltrade.com.pl**