IZOLATOR 18 #314A11113

Continental Trade Sp. z o.o.

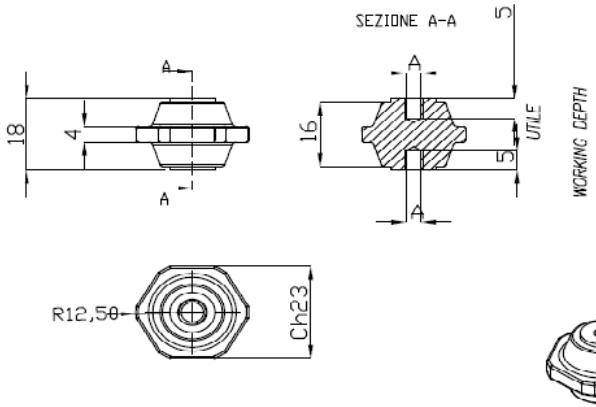

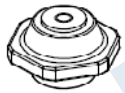

DATI TECNICI
TECHNICAL DATA

Lunghezza linea di fuga / Creepage line length		24 mm
Superficie siliconata / Silicon coated surface		
Temperatura di esercizio / Operating temperature	min.	−60°C
	max	+400°C
Tensione di prova a secco / Dielectric test at dry conditions		10kV−60s−50Hz
Peso / Weight		50 gr.
Carico massimo nelle condizioni di prova prescritte da EN 61373 / Maximum load according to test conditions required by EN 61373		⩾75 N
Coppia di rottura a torsione / Torsion rupture torque		⩾12 Nm
Carico di rottura a flessione / Flexural strength		P ⩾ 330 N
Carico di rottura a trazione / Maximum tensile strength		⩾1500 N
Carico di rottura a compressione / Maximum compressive strength		⩾10000 N

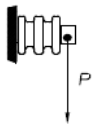

Conform: EN45545 – NF F 16−101 & NF F 16−102

A	Materiali usati / Threaded insert materials	Codici / Code	Coppia di serraggio max sui filetti / Max tightening torque on the threads	Disponibilità / Availability
M4	Acciaio INOX AISI 303/304 / Steel INOX AISI 303/304	314A11003	2 Nm	Solo su richiesta / On request only
M5	Acciaio INOX AISI 303/304 / Steel INOX AISI 303/304	314A11113	4 Nm	Solo su richiesta / On request only
M6	Acciaio INOX AISI 303/304 / Steel INOX AISI 303/304	314A11223	6 Nm	Solo su richiesta / On request only

Rev.	Disegnato / Drawn	Approvato / Approved	Data / Date	Descrizione / Description
0	GM		15/11/19	EMISSIONE/ISSUE

Disegno di proprietà della ISOLFX che si riserva tutti i diritti di legge / All rights pertaining to this drawing are reserved for ISOLFX

Conferma / Acknowledg.	–	Disegnato / Drawn	GM	Data / Date	15/11/19
Cliente / Customer	–	Approvato / Approved	VELLUTINI	Data / Date	15/11/19
N. Ordine / P. Order	–	Controllato / Checked		Data / Date	

Scala / Scale: 1:1

Revisione / Revision: 1 2 3 4 5 6

File / Disk: – –

Codice / Code: VEDI_TABELLA

Descrizione – Description: ISOLATORE MICA–VETRO PORTANTE H=18mm FF / BEARING MICA GLASS INSULATOR H=18 mm FF

Foglio / Sheet 1 di / of 1

Disegno N. – Dwg. No. ID10202

Continental Trade Sp. z o.o.
ul. Krasnobrodzka 5; 03-214 Warszawa NIP 5241025754
tel. +48 22 670 11 81
biuro@continentaltrade.com.pl **www.continentaltrade.com.pl**