IZOLATOR V80 #314J11773

Continental Trade
Sp. z o.o.

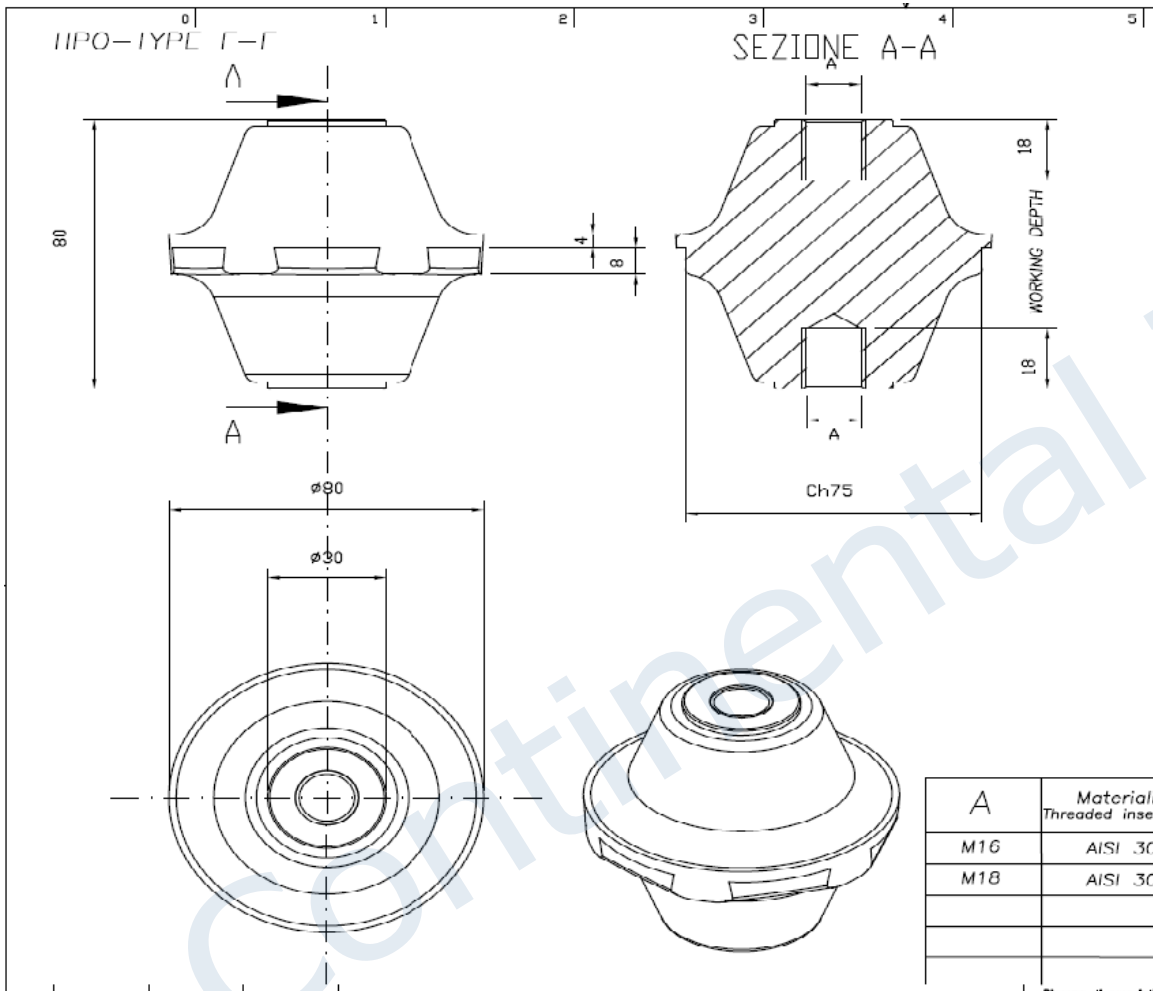

DATI TECNICI/TECHNICAL DATA

Lunghezza linea di fuga Creepage line length	99 mm	
Temperatura di esercizio Operating temperature	min. −50°C max. +400°C	continuativo continuous
Tensione di prova a secco Dielectric test at dry conditions	33kV–60s–50Hz	
Carico massimo nelle condizioni di prova prescritte da EN 61373 Maximum load according to test conditions required by EN 61373	⩾ 400 N	
Carico di rottura a flessione Flexural strength	P ⩾ 14000 N	
Carico di rottura a trazione Maximum tensile strength	⩾ 52000 N	
Coppia di rottura a torsione Torsion rupture torque	⩾ 200 Nm	
Carico di rottura a compressione Maximum compressive strength	⩾ 80000 N	

Conform: EN45545 NF F 16 101 & NF F 16 102

A	Materiali usati Threaded insert materials	Codici Code	Coppia di serraggio max sui filetti Max tightening torque on the threads	Peso Weight
M16	AISI 303/304	314J11773	125 Nm	900 g
M18	AISI 303/304	314J11AA3	185 Nm	900 g

Disegno di proprietà della ISOLEX che si riserva tutti i diritti di legge / All rights pertaining to this drawing are reserved for ISOLEX

Conferma Acknowledg.	–	Disegnato Drawn	GM	Data Date	03/04/20
Cliente Customer	–	Approvato Approved	VELLUTINI	Data Date	03/04/20
N. Ordine P. Order	–	Controllato Checked	VELLUTINI	Data Date	03/04/20

Scala Scale 1:1
Revisione Revision 2 3 4 5 6 7
File Disk ID10206
Codice Code SEC_TABLE

Descrizione – Description
ISOLATORE MICA VETRO PORTANTE
GOLE H=80mm – V80 – FF
BEARING MICA–GLASS INSULATOR
GROOVER H=80mm – V80 – FF

Foglio Sheet 1 di of 1
Disegno N. – Dwg. No. ID10206

Rev.	Disegnato Drawn	Approvato Approved	Data Date	Descrizione Description

Continental Trade Sp. z o.o.
ul. Krasnobrodzka 5; 03-214 Warszawa NIP 5241025754
tel. +48 22 670 11 81
biuro@continentaltrade.com.pl **www.continentaltrade.com.pl**