IZOLATOR V50 #314411333

Continental Trade
Sp. z o.o.

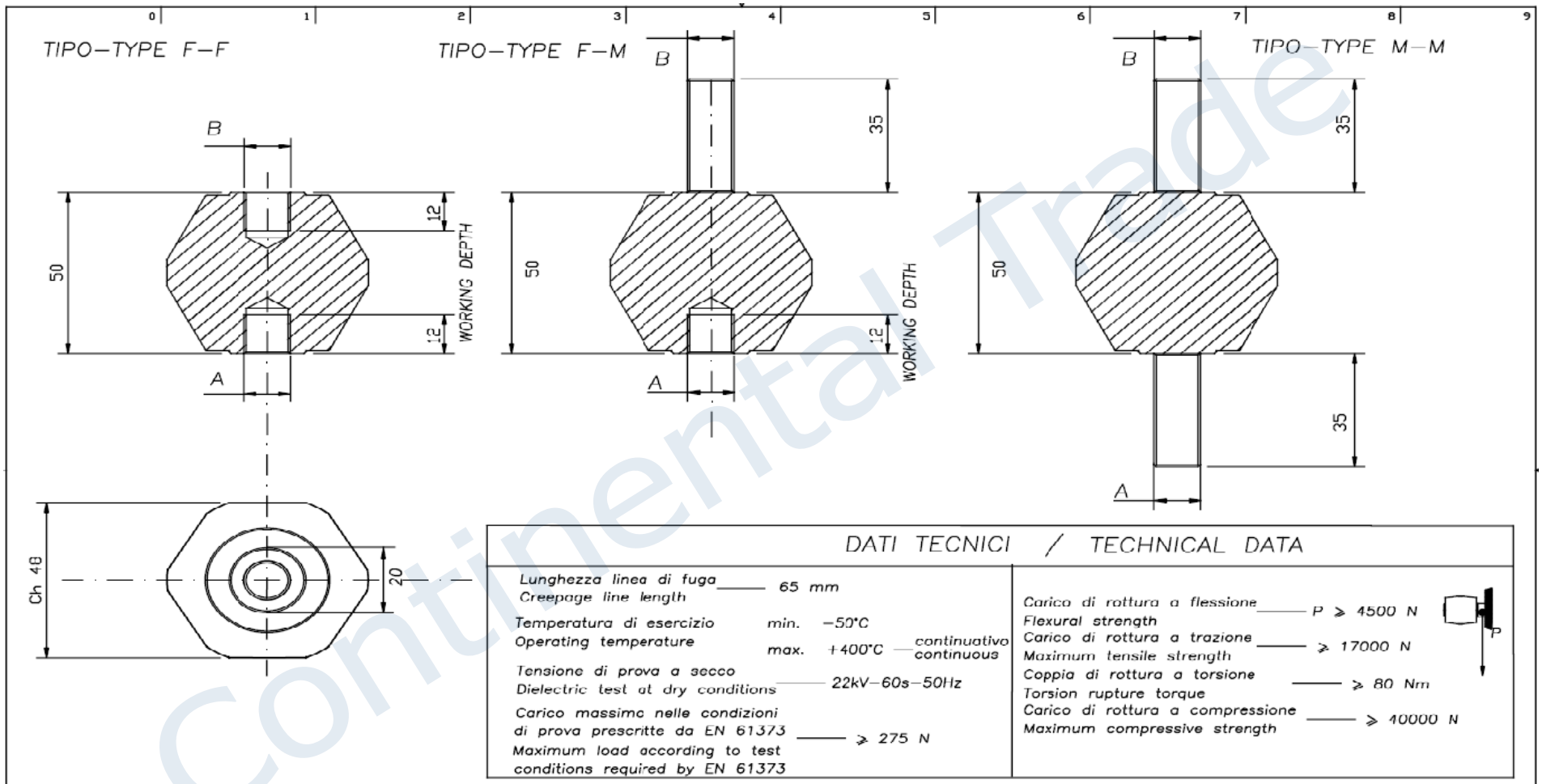

Rev.	Disegnato Drawn	Approvato Approved	Data Date	Descrizione Description

Disegno di proprietà della ISOLEX che si riserva tutti i diritti di legge / All rights pertaining to this drawing are reserved for ISOLEX

Conferma Acknowledg.	–	Disegnato Drawn	GM	Data Date	16/01/16	Scala Scale	1:1					
Cliente Customer	–	Approvato Approved	VELLUTINI	Data Date	16/01/16	Revisione Revision	2	3	4	5	6	7
N. Ordine N. Order	–	Controllato Checked	VELLUTINI	Data Date	16/01/16	File Disk	ID10124	Codice Code	VEDI_FOGLIO_2			

Descrizione – Description
ISOLATORE MICA–VETRO PORTANTE
H=50mm – V50
BEARING MICA–GLASS INSULATOR
H=50mm– V50

Foglio Sheet 1 di of 2

Disegno N. – Dwg. No.
ID10124

Continental Trade Sp. z o.o.
ul. Krasnobrodzka 5; 03-214 Warszawa NIP 5241025754
tel. +48 22 670 11 81
biuro@continentaltrade.com.pl **www.continentaltrade.com.pl**