IZOLATOR G30 #312023700

Continental Trade Sp. z o.o.

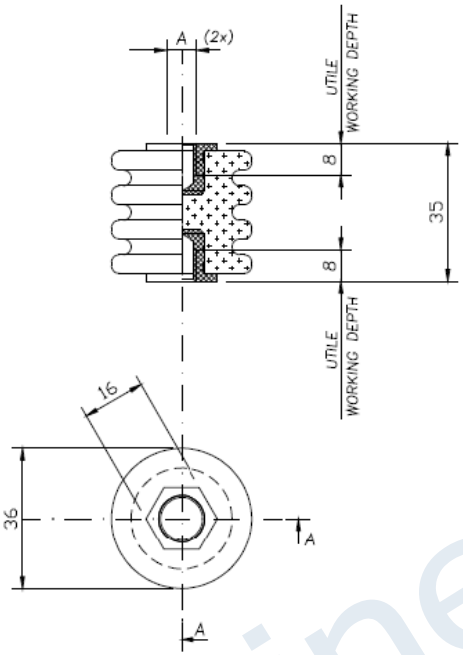

DATI TECNICI
TECHNICAL DATA

Lunghezza linea di fuga / Creepage line length — 65 mm

Superficie vetrificata / Glazed surface

Superficie vetrificata / Operating temperature — min. −50°C; max. +250°C continuativo / continuous; +350°C picco / peak

Tensione di prova a secco / Dielectric test at dry conditions — 17kV–60s–50Hz

Peso / Weight — ∿ 75 gr.

Carico massimo nelle condizioni di prova prescritte da EN 61373 / Maximum load according to test conditions required by EN 61373 — ⩾150 Nm

Coppia di rottura a torsione / Torsion rupture torque — ⩾35 Nm

Carico di rottura a flessione / Flexural strength — P ⩾ 1600 N

Carico di rottura a trazione / Maximum tensile strength — ⩾6000 N

Carico di rottura a compressione / Maximum compressive strength — ⩾10000 N

A	Materiali usati / Threaded insert materials	Codici / Code	Coppia di serraggio max sui filetti / Max tightening torque on the threads	Disponibilità / Availability
M5	Ottone nichelato 4 µm / Nickel–4 µm electroplated brass	312025200	6 Nm	Standard / STD.
M6	Acciaio tropicalizzato Fe/Zn12 / Zincelectroplated steel Fe/Zn12	312025300	6 Nm	Solo su richiesta / On request only
M8	Ottone nichelato 4 µm / Nickel–4 µm electroplated brass	312023600	18 Nm	Standard / STD.
M8	Acciaio tropicalizzato Fe/Zn12 / Zincelectroplated steel Fe/Zn12	312023700	18 Nm	Solo su richiesta / On request only
M8	Acciaio Inox AISI 303 / Stainless steel AISI 303	312023604	18 Nm	Solo su richiesta / On request only

Rev.	Disegnato / Drawn	Approvato / Approved	Data / Date	Descrizione / Description
7	GM		05/01/19	Aggiunto cod. M8 inox
6	GM		02/11/05	AGGIORNATI DATI SECONDO EN 61373
5	FD		25/02/99	INSERITA QUOTA ESAGONO
4	CB		30/04/98	AGGIORNATO TABELLA E INSERITO CARICO MAX PRESCRITTO DA IEC 1373
3	FAIONI		25/02/97	AGGIORNATI DATI TECNICI E PARTE GRAFICA
2	FAIONI		03/10/96	AGGIORNATI DATI TECNICI E COPPIE DI SERRAGGIO

Disegno di proprietà della ISOLIER che si riserva tutti i diritti di legge / All rights pertaining to this drawing are reserved for ISOLIER

Conferma Acknowledg.	–	Disegnato Drawn	DECIO	Data Date	15/02/96
Cliente Customer	–	Approvato Approved	FONTANA	Data Date	15/02/96
N. Ordine Nr. Order	–	Controllato Checked	VELLUTINI	Data Date	15/02/96

Scala / Scale: 1:1

Revisione / Revision: 2 3 4 5 6 7

File Data: ID46662

Codice / Code: VEDI_TABELLA

Descrizione – Description: ISOLATORE CERAMICO PORTANTE A GOLE H=35mm FORI M6 & M8 / GROOVE BEARING CERAMIC INSULATOR H=35mm , M6 & M8 TAPPED HOLES

Foglio / Sheet 1 di / of 1

Disegno N. – Dwg. No. ID46662

Continental Trade Sp. z o.o.
ul. Krasnobrodzka 5; 03-214 Warszawa NIP 5241025754
tel. +48 22 670 11 81
biuro@continentaltrade.com.pl **www.continentaltrade.com.pl**