IZOLATOR G60 #312024600

Continental Trade
Sp. z o.o.

SEZ.A–A

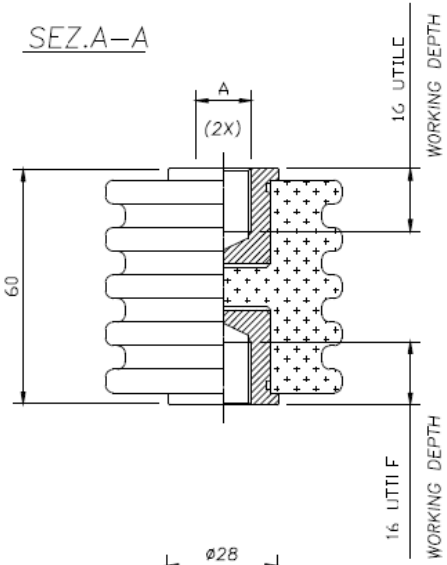

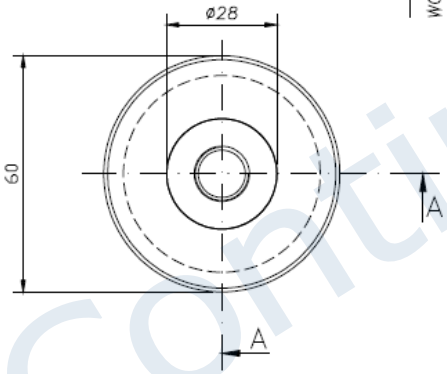

DATI TECNICI TECHNICAL DATA

Lunghezza linea di fuga / Creepage line length — 120 mm

Superficie vetrificata / Glazed surface

Temperatura di esercizio / Operating temperature — min. −50°C; max +250°C continuativo / continuous; +350°C picco / peak

Tensione di prova a secco / Dielectric test at dry conditions — 32kV–60s–50Hz

Peso / Weight — ~460 gr.

Carico massimo nelle condizioni di prova prescritte da EN 61373 / Maximum load according to test conditions required by EN 61373 — ≥400 N

Coppia di rottura a torsione / Torsion rupture torque — ≥140 Nm

Carico di rottura a flessione / Flexural strength — P ≥ 6000 N

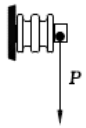

Carico di rottura a trazione / Maximum tensile strength — ≥16000 N

Carico di rottura a compressione / Maximum compressive strength — ≥25000 N

A	Materiali usati / Threaded insert materials	Codici / Code	Coppia di serraggio max sui fileti / Max tightening torque on the threads	Disponibilità / Availability
M10	Ottone nichelato 4 µm / Nickel–4 µm electroplated brass	312025600	32 Nm	Standard / STD.
M10	Acciaio tropicalizzato Fe/Zn12 / Zincelectroplated steel Fe/Zn12	312025700	32 Nm	Solo su richiesta / On request only
M10	Acciaio inox AISI 303/304 / Stainless steel AISI 303/304	312025704	32 Nm	Solo su richiesta / On request only
M12	Ottone nichelato 4 m / Nickel–4 µm electroplated brass	312020200	55 Nm	Standard / STD.
M12	Acciaio tropicalizzato Fe/Zn12 / Zincelectroplated steel Fe/Zn12	312020300	55 Nm	Solo su richiesta / On request only
M14	Ottone nichelato 4 µm / Nickel–4 µm electroplated brass	312024600	90 Nm	Standard / STD.
M14	Acciaio tropicalizzato Fe/Zn12 / Zincelectroplated steel Fe/Zn12	312024700	90 Nm	Solo su richiesta / On request only
M16	Ottone nichelato 4 µm / Nickel–4 µm electroplated brass	312024800	125 Nm	Standard / STD.
M16	Acciaio tropicalizzato Fe/Zn12 / Zincelectroplated steel Fe/Zn12	312024900	125 Nm	Solo su richiesta / On request only

Rev.	Disegnato / Drawn	Approvato / Approved	Data / Date	Descrizione / Description
6	GM	MR	30/03/22	Aggiunto codice M10 inox
5	GM	VELLUTINI	02/11/05	AGGIORNATI DATI SECONDO EN 61373
4	GM	VELLUTINI	25/09/05	INSERITI CODICI FILETTO M12
3	FD		25/02/99	INSERITA QUOTA DIAMETRO INSERTO
2	CB		30/04/98	AGGIORNATO TABELLA E INSERITO CARICO MAX PRESCRITTO DA IEC 1373
1	FAIONI		25/02/97	MODIFICATO DISEGNO E DATI TECNICI

Disegno di proprietà della ISOLEX che si riserva tutti i diritti di legge / All rights pertaining to this drawing are reserved for ISOLEX

Conferma / Acknowledg.	–	Disegnato / Drawn	FAIONI
Cliente / Customer	–	Approvato / Approved	VELLUTINI
N. Ordine / P. Order	–	Controllato / Checked	VELLUTINI
Data / Date	04/10/1996	Scala / Scale	1:1
Data / Date	04/10/1996	Revisione / Revision	1 2 3 4 5 6
Data / Date	04/10/1996	File / Disk	ID46926
Codice / Code	VEDI_TABELLA		

Descrizione – Description: ISOLATORE CERAMICO PORTANTE A GOLE H=60mm / GROOVE BEARING CERAMIC INSULATOR H=60mm

Foglio / Sheet 1 di / of 1

Disegno N. – Dwg. No. ID46926

Continental Trade Sp. z o.o.
ul. Krasnobrodzka 5; 03-214 Warszawa NIP 5241025754
tel. +48 22 670 11 81
biuro@continentaltrade.com.pl **www.continentaltrade.com.pl**