IZOLATOR V50 #314411553

Continental Trade
Sp. z o.o.

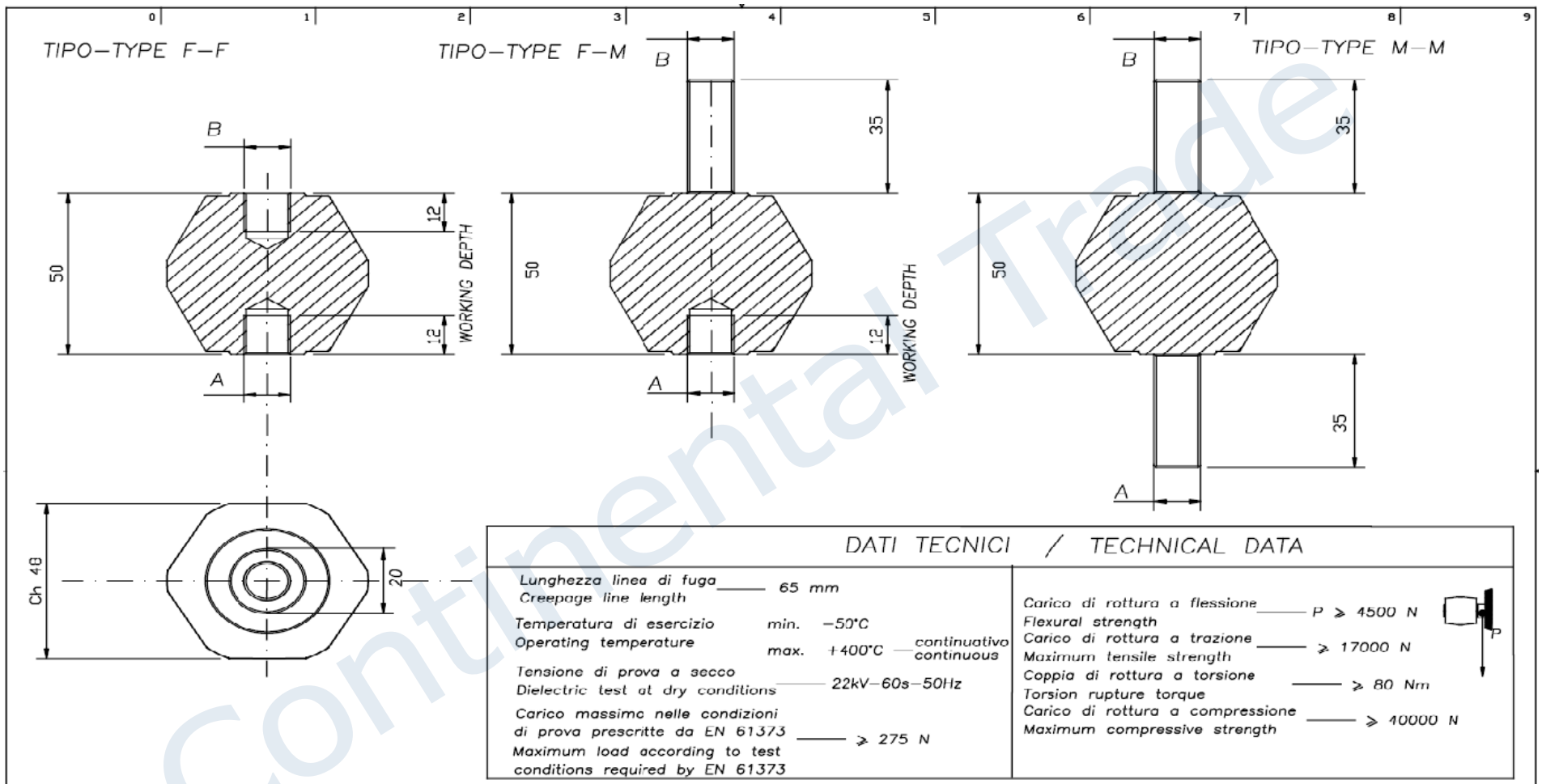

DATI TECNICI / TECHNICAL DATA

Lunghezza linea di fuga / Creepage line length	65 mm	
Temperatura di esercizio / Operating temperature	min. −50°C	
	max. +400°C	continuativo / continuous
Tensione di prova a secco / Dielectric test at dry conditions	22kV–60s–50Hz	
Carico massimo nelle condizioni di prova prescritte da EN 61373 / Maximum load according to test conditions required by EN 61373	≥ 275 N	
Carico di rottura a flessione / Flexural strength	P ≥ 4500 N	
Carico di rottura a trazione / Maximum tensile strength	≥ 17000 N	
Coppia di rottura a torsione / Torsion rupture torque	≥ 80 Nm	
Carico di rottura a compressione / Maximum compressive strength	≥ 40000 N	

Disegno di proprietà della ISOLEX che si riserva tutti i diritti di legge / All rights pertaining to this drawing are reserved for ISOLEX

Conferma Acknowledg.	–	Disegnato Drawn	GM	Data Date	16/01/16
Cliente Customer	–	Approvato Approved	VELLUTINI	Data Date	16/01/16
N. Ordine N. Order	–	Controllato Checked	VELLUTINI	Data Date	16/01/16

Scala Scale 1:1 | Revisione Revision 2 | File Disk ID10124 | Codice Code VEDI_FOGLIO_2 | Foglio Sheet 1 di of 2

Descrizione – Description
ISOLATORE MICA–VETRO PORTANTE
H=50mm – V50
BEARING MICA–GLASS INSULATOR
H=50mm– V50

Disegno N. – Dwg. No. ID10124

Rev.	Disegnato Drawn	Approvato Approved	Data Date	Descrizione Description

Continental Trade Sp. z o.o.
ul. Krasnobrodzka 5; 03-214 Warszawa NIP 5241025754
tel. +48 22 670 11 81
biuro@continentaltrade.com.pl **www.continentaltrade.com.pl**